Zawias tłoczkowy mały
Cylinder hinge small
Поршневая петля (малая)

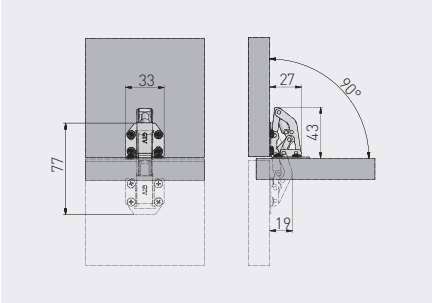

ZT-HF-01-M00	–	–	nikiel nickel никель	stal steel сталь

SPECIAL x 200 3D

Zawias JUNIOR 75°
JUNIOR hinge 75°
Петля JUNIOR 75°

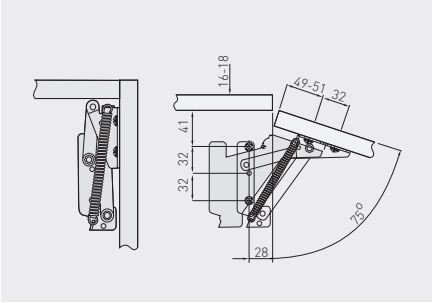

ZP-JUNIOR-00	–	–	nikiel nickel никель	stal steel сталь

SPECIAL x 100